Drzwi przeciwwybuchowe ATM-SO-1

Atmas Group (Finlandia) · ciężkie drzwi przeciwwybuchowe i gazoszczelne · odporność 2 bar (opcja 3 bar) · hermetyczność klasy 4 · indeks Schrony DR-201

Fiński producent drzwi i włazów ochronnych oraz systemów filtracji CBRN. Stalowe drzwi ATM-SO-1 są projektowane z myślą o wymaganiach fińskich schronów cywilnych – jednego z najbardziej rozwiniętych systemów obrony cywilnej w Europie.

Drzwi chronią wnętrze przed ciśnieniem fali uderzeniowej w fazie dodatniej i ujemnej oraz zapewniają gazoszczelność obwodu schronu. Skrzydło z blachy stalowej 20 / 30 mm z uszczelką gumową dociskane jest do ościeżnicy dźwigniami z wieloma punktami ryglowania.

- Odporność 2 bar, opcjonalnie 3 bar; hermetyczność klasy 4
- Wersja SO-1s dodatkowo odłamkoodporna
- Montaż do betonu lub retrofit, strona lewa lub prawa
- Jeden producent dla drzwi, włazów i filtrowentylacji (ARC, SAFE 360)

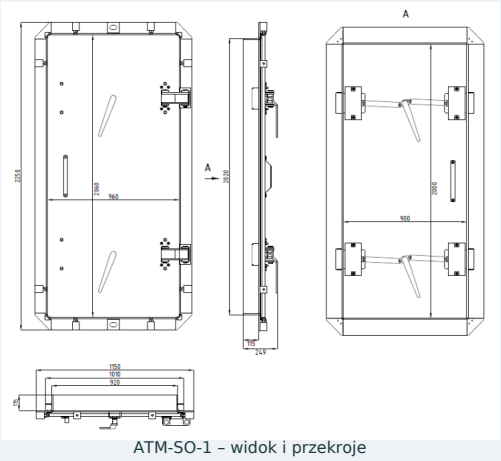

ATM-SO-1 – widok i przekroje

rysunek producenta, nie w skali · wymiary montażowe wg dokumentacji

Zastosowanie w obiektach Schrony: drzwi ochronno-hermetyczne grupy C – wejścia główne i śluzy schronów. Odporność 2 bar odpowiada wymaganiu dla schronów S-2 (min. 2 bar fali padającej), a wersja 3 bar – schronom S-3; drzwi spełniają też wymagania U-3 i S-1. Przed ofertą projektant Schrony potwierdza, czy wartość producenta dotyczy fali padającej, czy odbitej. Dostarczamy drzwi z ościeżnicą, montujemy, zabetonowujemy i regulujemy ryglowanie.

Dane techniczne – ATM-SO-1

Parametr	Wartość	Jedn.
Odporność		
Odporność na wybuch (faza dodatnia i ujemna)	2 (opcjonalnie 3)	bar
Hermetyczność	klasa 4	
Odłamkoodporność	wersja SO-1s	
Konstrukcja		
Skrzydło	blacha stalowa 20 / 30 mm	
Uszczelnienie	uszczelka gumowa na obwodzie skrzydła	
Ryglowanie	dźwignie z wieloma punktami ryglowania	
Otwieranie	jednoskrzydłowe, zawiasowe; strona lewa lub prawa	
Wykończenie	farba podkładowa; inne wykończenie do uzgodnienia	
Wymiary i montaż		
Światło 900 × 2000 mm – masa	492	kg
Światło 1200 × 2000 mm – masa	ok. 656	kg
Montaż	w nowym betonie lub w istniejącym otworze (retrofit)	
Identyfikacja		
Indeks Schrony	DR-201 (900 × 2000); 1200 × 2000 – na zapytanie	

Masa drzwi 1200 × 2000 mm podana przez producenta orientacyjnie. Wymiary światła i grubość ściany potwierdzamy w dokumentacji wykonawczej. Odporność podana jako wartość producenta; przepisy (załącznik nr 4 do rozporządzenia MSWiA, Dz.U. 2025 poz. 1548) określają ciśnienie fali padającej – dobór klasy do kategorii obiektu potwierdza projektant.
Źródło: Atmas Group Oy (Finlandia), karta drzwi ATM-SO-1; opracowanie Schrony Sp. z o.o.